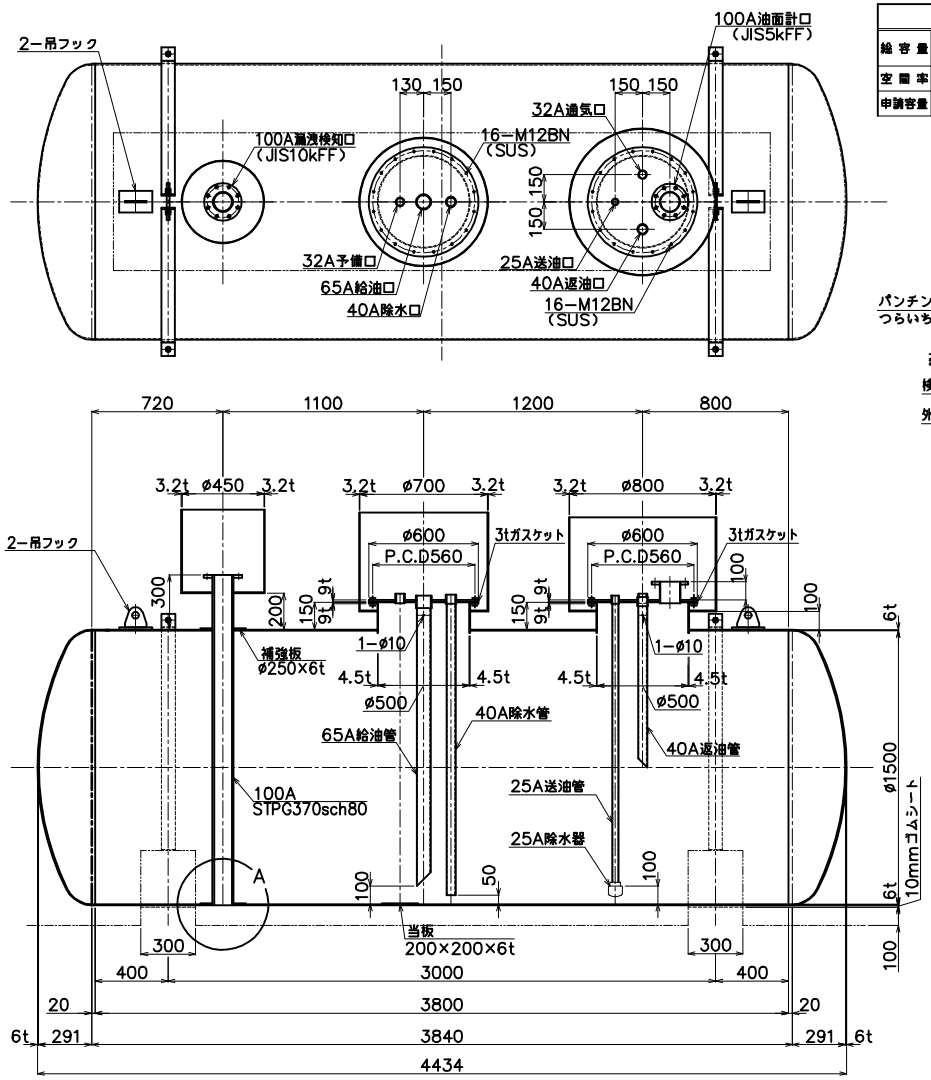

容量計算	
総容量	$(\frac{\pi\times1.5^2}{4}\times3.84+0.09896\times1.5^3\times2)\times1000=7450L$
空間率	(7450L−7000L)/7450L×100=6.04%−−−450L
申請容量	7450L−450L=7000L

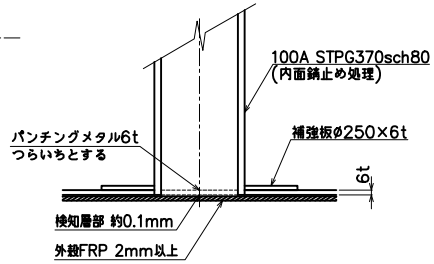

A部分詳細図

7000L 地下式二重殻貯油槽 TOSF−7	
適用法規	消防法
油の種類	
寸法	ø1500×3800L (全長 4434L)
材質	SS−400
板厚	胴板、鏡板 6mm
マンホール	ø500×150H×4.5mm − 2ヶ所
プロテクター	ø450×3.2mm
	ø700×3.2mm
	ø800×3.2mm
固定バンド	FB−75×6 (SS400)×2本
	エポキシ樹脂塗布
検査	消防水圧検査 (70kpa)
油面計	
製作数	1 基
質量	約1580kg
備考	アンカーボルトは別途

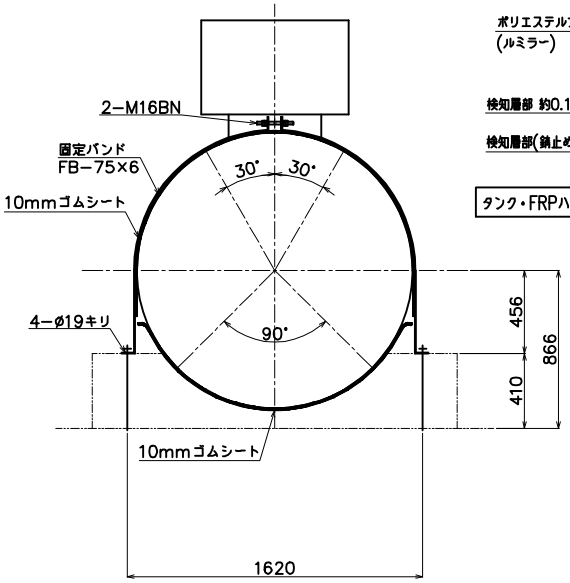

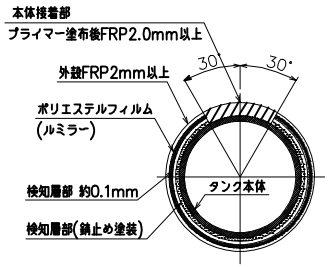

タンク・FRPハンドレイアップ接着部・検知層部詳細図

三協機工株式会社	日付	承認	検図	設計	管理番号		客先	殿
				Arai	品名	7000L 地下式二重殻貯油槽 TOSF−7	件名	殿
改訂 / 年月日 / 内容 / 担当 / 検図	日付	図面番号		尺度 1/25(A−3)				

H22年度版